CROQUI DE INSTALAÇÃO ELÉTRICA - MEGALED 12 v. RGB - COLORIDOS

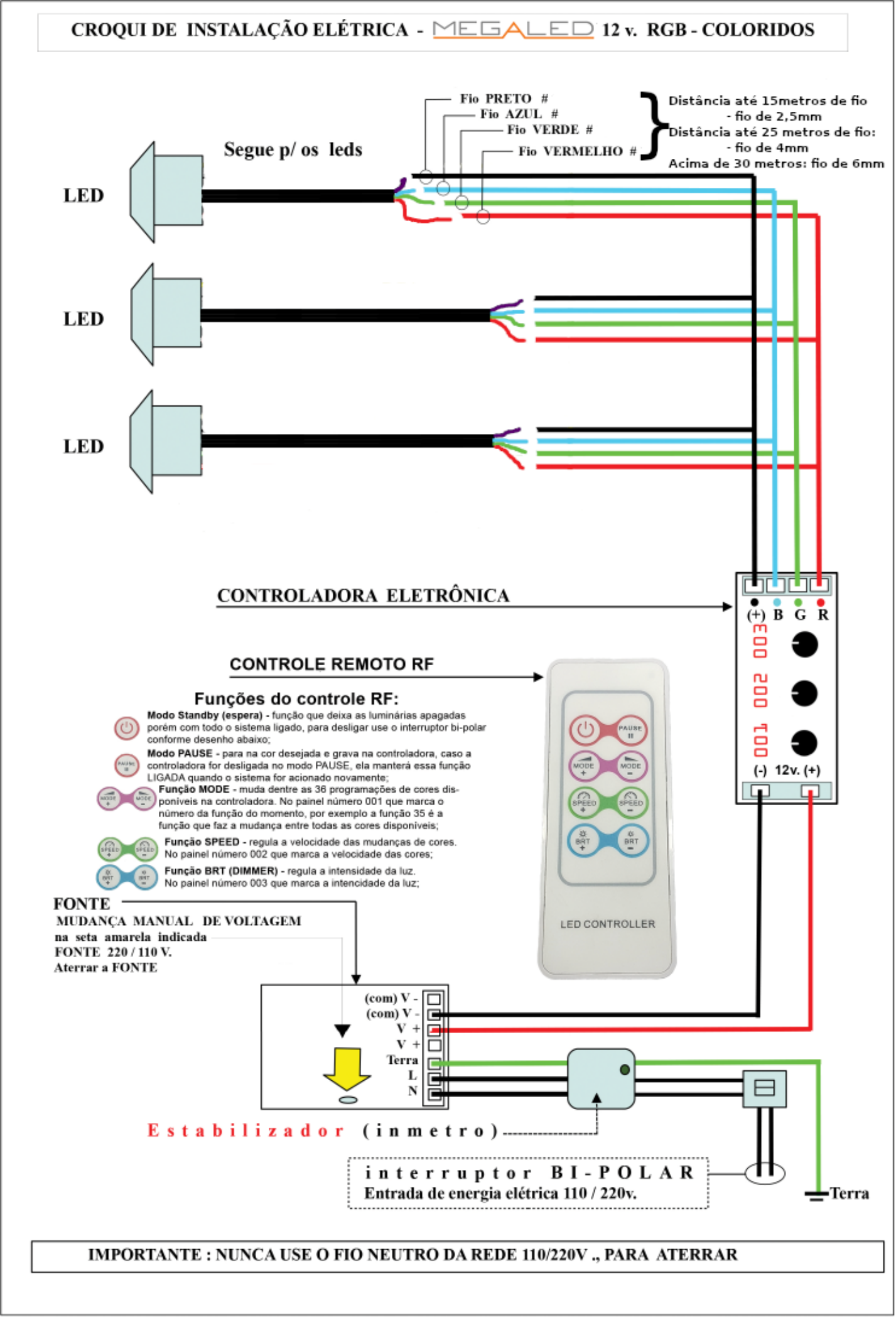

IMPORTANTE : NUNCA USE O FIO NEUTRO DA REDE 110/220V ., PARA ATERRAR